Maße Drehantriebe AUMA NORM
Dimensions multi-turn actuators AUMA NORM
Основные размеры электроприводов AUMA NORM

SAExC 07.1 - SAExC 16.1
SARExC 07.1 - SARExC 16.1

Mit AUMA Drehstrommotor und explosionsgeschütztem Steckverbinder
With AUMA 3-phase AC motor and explosion-proof plug/socket connector
С AUMA трехфазным двигателем и взрывозащищенным подключением

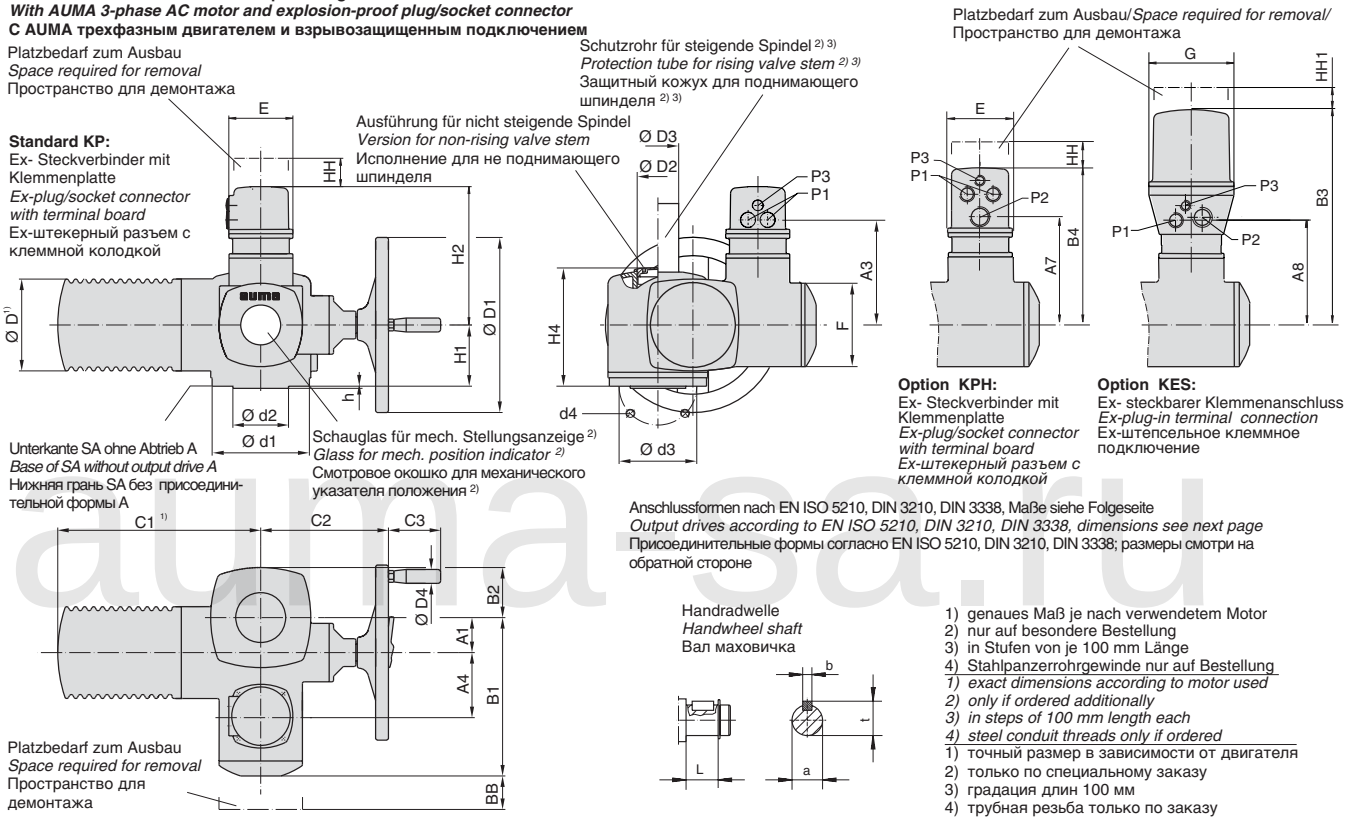

1) genaues Maß je nach verwendetem Motor
2) nur auf besondere Bestellung
3) in Stufen von je 100 mm Länge
4) Stahlpanzerrohrgewinde nur auf Bestellung

1) exact dimensions according to motor used
2) only if ordered additionally
3) in steps of 100 mm length each
4) steel conduit threads only if ordered

1) точный размер в зависимости от двигателя
2) только по специальному заказу
3) градация длин 100 мм
4) трубная резьба только по заказу

Maße Размеры	Drehantrieb Typ / *multi-turn actuator type* / Типоразмер электропривода					
	SAExC 07.1 SARExC 07.1	SAExC 07.5 SARExC 07.5	SAExC 10.1 SARExC 10.1	SAExC 14.1 SARExC 14.1	SAExC 14.5 SARExC 14.5	SAExC16.1 SARExC 16.1
EN ISO 5210 / DIN 3210	F 07 (F 10 / G0)	F 07 (F 10 / G0)	F 10 (G0)	F 14 (G1/2)	F 14 (G1/2)	F 16 (G3)
A 1	40	40	50	63	63	80
A 3	179	179	179	189	189	189
A 4	103	103	103	117	117	122
A 7	183	183	183	193	193	193
A 8	174	174	174	184	184	184
B 1	237	237	247	285	285	307
B 2	62	62	65	90	90	115
B 3	364	364	364	374	374	374
B 4	279	279	279	289	289	289
C 1 1)	265	265	282	384	384	510
C 2	186	186	191	235	242	260
C 3	63	63	63	94	94	94
Ø D max.	101	101	121	153	153	190
Ø D 1	160	160	200	315	400	500
Ø D 2	G 1¼ "	G 1¼ "	G 2 "	G 2 ½ "	G 2 ½ "	G 3 "
Ø D 3	42 x 3,3	42 x 3,3	60 x 3,7	76 x 3,7	76 x 3,7	89 x 4,1
Ø D 4	20	20	20	25	25	25
E	115	115	115	115	115	115
F	115	115	115	150	150	150
G	150	150	150	150	150	150
H 1	78	78	80	110	110	130
H 2	239	239	239	249	249	249
H 4	155	155	168	213	213	253
L	20	20	24	38,9	45,8	45,8
P 1 4)	M25x1,5 / Pg 21	M25x1,5 / Pg 21	M25x1,5 / Pg 21	M25x1,5 / Pg 21	M25x1,5 / Pg 21	M25x1,5 / Pg 21
P 2 4)	M32x1,5 / Pg 29	M32x1,5 / Pg 29	M32x1,5 / Pg 29	M32x1,5 / Pg 29	M32x1,5 / Pg 29	M32x1,5 / Pg 29
P 3 4)	M20x1,5 / Pg 13,5	M20x1,5 / Pg 13,5	M20x1,5 / Pg 13,5	M20x1,5 / Pg 13,5	M20x1,5 / Pg 13,5	M20x1,5 / Pg 13,5
BB min.	180	180	180	180	180	180
HH min.	60	60	60	60	60	60
HH1 min.	130	130	130	130	130	130
Ø a	20 e7	20 e7	20 e7	30 f7	30 f7	30 f7
b	6	6	6	8	8	8
Ø d 1	90 (125)	90 (125)	125	175	175	210
Ø d 2 f 8	55 (70/60)	55 (70/60)	70 (60)	100	100	130
Ø d 3	70 (102)	70 (102)	102	140	140	165
d 4	4 x M 8 (4 x M 10)	4 x M 8 (4 x M 10)	4 x M 10	4 x M 16	4 x M 16	4 x M 20
h	3	3	3	4	4	5
t	22,5	22,5	22,5	33	33	33

Durch die Weiterentwicklung bedingte Änderungen bleiben vorbehalten. Mit Erscheinen dieses Datenblattes verlieren frühere Ausgaben ihre Gültigkeit.
We reserve the right to alter data according to improvements made. Previous data sheets become invalid with the issue of this data sheet.
Возможны незначительные изменения, связанные с усовершенствованием изделий. С появлением этого издания теряют свою действительность все предыдущие издания.

auma-sa.ru

SAExC 07.1 - SAExC 16.1 SARExC 07.1 - SARExC 16.1	**Anschlussformen nach** **EN ISO 5210** **Output drives according to** **DIN 3338** **Присоединительные формы согласно** **DIN 3210**

Anschlussformen
output drives
Присоединительные формы

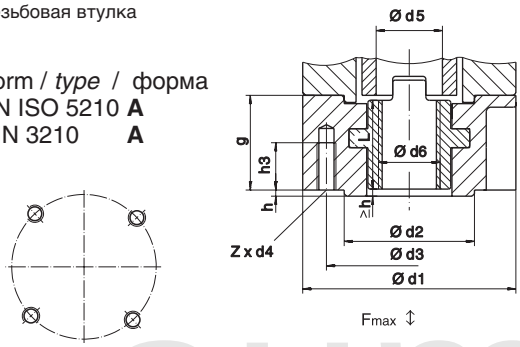

Anordnung der Schraubenlöcher d4
arrangement of holes d4
Расположение отверстий d4

Maße *dimensions* **Размеры**	**AUMA Drehantrieb Typ** *AUMA multi-turn actuator type* **Типоразмер электропривода AUMA**								
	SAExC 07.1 / 5			**SAExC 10.1**		**SAExC 14.1 / 5**		**SAExC 16.1**	
EN ISO5210 / DIN 3210	F 07	F 10	G 0	F10	G 0	F 14	G 1/2	F 16	G 3
F max. kN	40	40	40	70	70	160		250	
Ø d1	90	125	125	125	125	175		210	
Ø d2 f8	55	70	60	70	60	100		130	
Ø d3	70	102	102	102	102	140		165	
d4	M 8	M 10	M 10	M 10	M 10	M 16		M 20	
Ø d5	28	30	30	42	42	60		80	
Ø d6 max.	26	26	26	40	40	57		75	
g	40	40	40	50	50	65		80	
h	3	3	3	3	3	4		5	
h3	12	15	15	15	15	25		30	
L	37	37	37	47	47	60		75	
Z	4	4	4	4	4	4		4	
Gewicht *weight* вес kg	1,1	1,3	1,3	2,8	2,8	6,8		11,7	

Gewindebuchse
stem nut
Резьбовая втулка

Form / *type* / форма
EN ISO 5210 **A**
DIN 3210 **A**

Steckbuchse [3]
plug sleeve [3]
Вставная втулка [3]

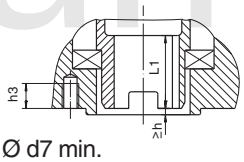

Form / type / форма
EN ISO 5210 **B 1**= Ø d7
EN ISO 5210 **B 2**< Ø d7 > Ø d7 min.
DIN 3210 **B** = Ø d7

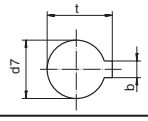

Fehlende Masse siehe Form A
missing dimensions refer to output drive A
Отсутствующие размеры см. форма A

b JS 9 [1]	8	12	12	12	12	18		22	
Ø d7 H9	28	42	42	42	42	60		80	
Ø d7 min.	20	30	30	30	30	45		60	
h3	12	13	13	15	15	25		30	
L1	35	45	45	45	45	65		80	
t [1]	31,3	45,3	45,3	45,3	45,3	64,4		85,4	

Bohrung mit Nut
bore with keyway
Отверстие с пазом

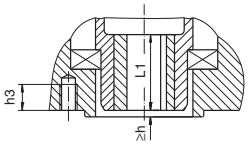

Form / type / форма
EN ISO 5210 **B 3**= Ø d10
EN ISO 5210 **B 4**≤ Ø dy
DIN 3210 **E** = Ø d10

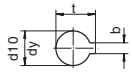

Fehlende Masse siehe Form A
missing dimensions refer to output drive A
Отсутствующие размеры см. форма A

b JS 9 [1]	5	6	6	6	6	8		12	
Ø d10 H9	16	20	20	20	20	30		40	
Ø dy max.	20	30	30	30	30	45		60	
h3	12	13	13	15	15	25		30	
L1	35	45	45	45	45	65		80	
t [1]	18,3	22,8	22,8	22,8	22,8	33,3		43,3	
Gewicht *weight* вес kg	0,1	0,1	0,1	0,4	0,4	1,1		2,4	

Klauenkupplung [3]
dog coupling [3]
Кулачковая муфта [3]

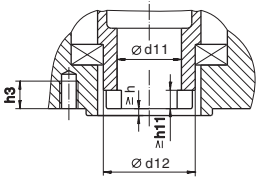

Form / type / форма
DIN 3338 **C** = Ø d11

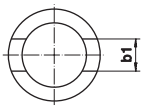

Fehlende Masse siehe Form A
missing dimensions refer to output drive A
Отсутствующие размеры см. форма A

b1 H11	14*	14	14	14	14	20		24	
Ø d11 H11	28*	28	28	28	28	38		47	
Ø d11 min.	–	20	20	20	20	30		40	
Ø d11 max.[2]	–	42	42	42	42	60		80	
Ø d12	40*	55	55	55	55	80		100	
h3	12	13	13	15	15	25		30	
h11	7*	7	7	7	7	8		10	

Wellenende (Bei Neukonstruktionen nicht verwenden!)
shaft coupling (Do not use for new designs!)
Выходной вал (не применять для новых конструкций!)

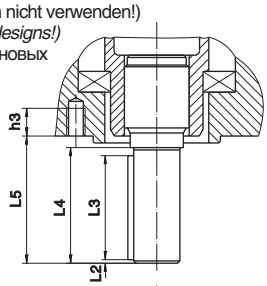

Form / type / форма
DIN 3210 **D**

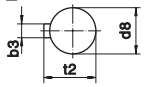

Fehlende Masse siehe Form A
missing dimensions refer to output drive A
Отсутствующие размеры см. форма A

Ø d8 g6	–	–	20	–	20	–	30	–	40
b3 h9	–	–	6	–	6	–	8	–	12
h3	–	–	13	–	15	–	25	–	30
L2	–	–	1,5	–	1,5	–	2	–	3
L3	–	–	45	–	45	–	63	–	80
L4	–	–	50	–	50	–	70	–	90
L5	–	–	55	–	55	–	76	–	97
t2	–	–	22,5	–	22,5	–	33	–	43
Gewicht *weight* вес kg	–	–	0,4	–	0,7	–	2	–	4,3

1) Maße abhängig von Ø d7 / Ø d10, siehe DIN 6885 T 1 / *Dim. depend on Ø d7 / Ø d10, refer to DIN 6885 T1* / размеры, зависящие от Ø d7 / Ø d10, смотри DIN 6885 T 1
2) bei steigender Spindel Ø d11 max.= Ø d5 bei Form A / *for rising valve stem Ø d11 max.= Ø d5 of type A* / с поднимающим шпинделем Ø d11 макс.= Ø d5 формы A
3) Gewicht im Antrieb enthalten / *Weight included in actuator* / входит в вес привода
* Maße außerhalb DIN 3338 / *Dimensions outside DIN 3338* / размеры не соответствуют DIN 3338

auma-sa.ru